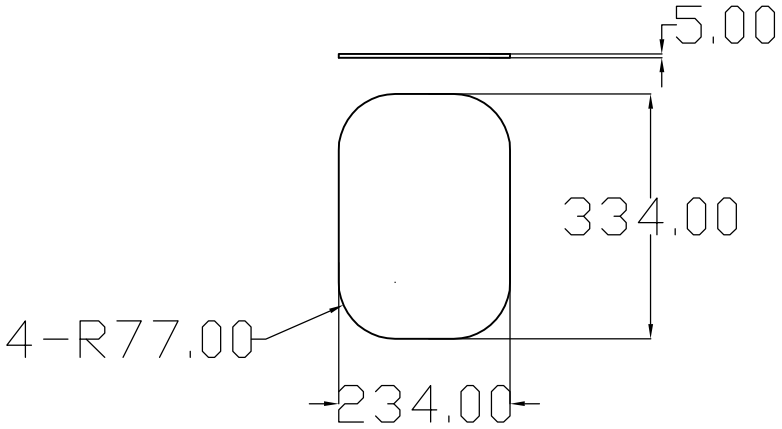

Left door view glass	
RST-KODIAK006	1:1